Technisches Datenblatt / Technical Datasheet
Art.-No. 81809

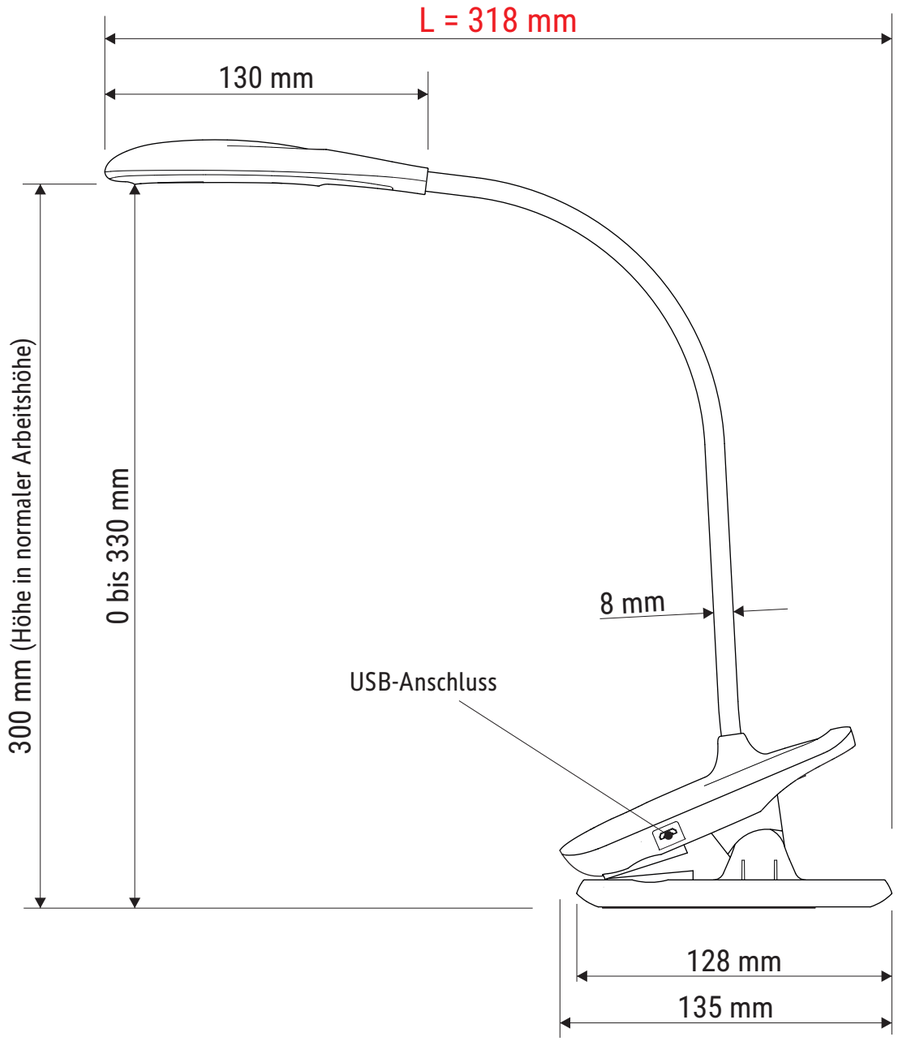

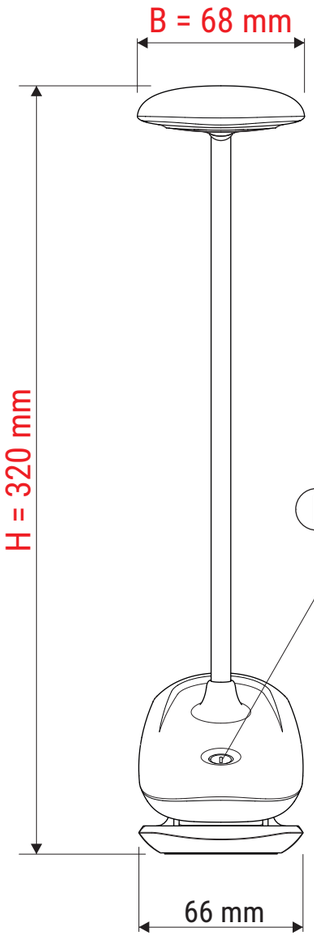

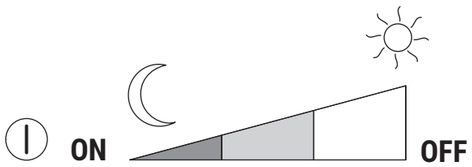

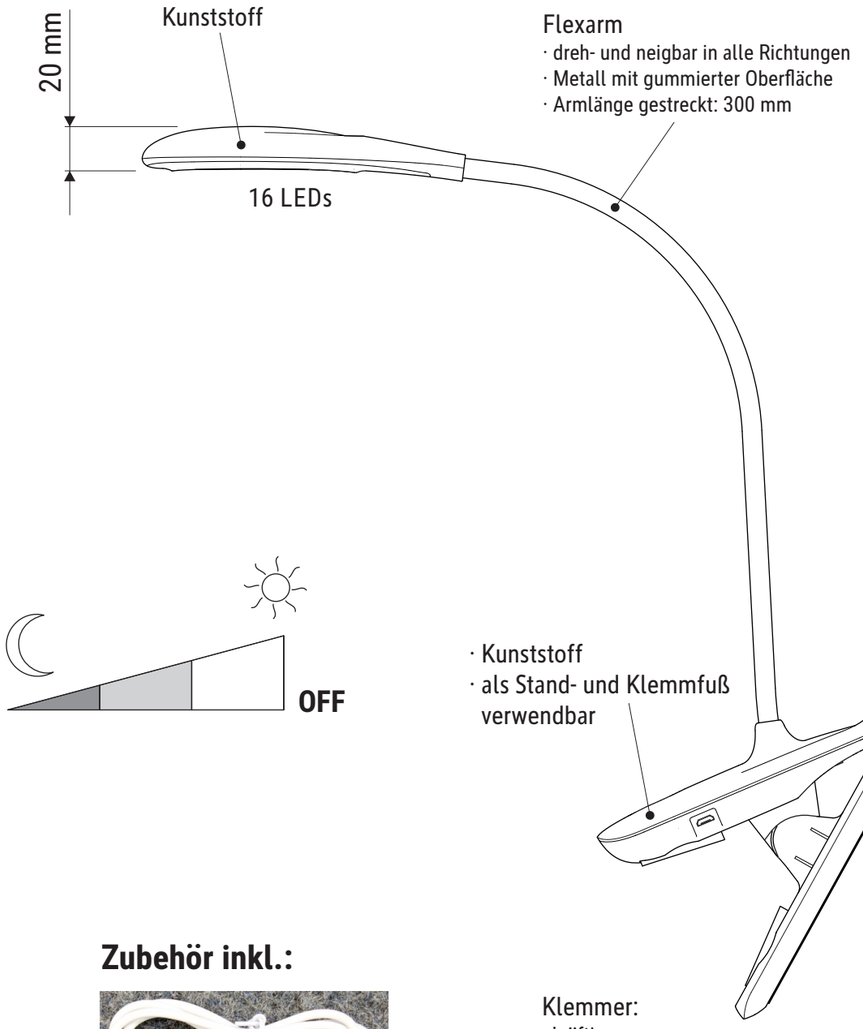

· Kunststoff
· als Stand- und Klemmfuß verwendbar

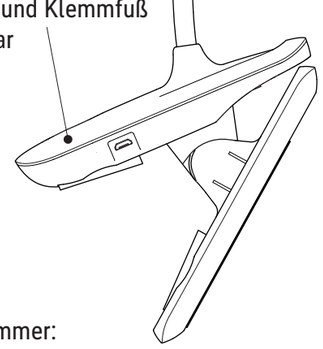

Klemmer:
· kräftig
· Klemmweite von 0 bis 50 mm

Zubehör inkl.:

USB-Kabel
· ca. 1,2 m lang

Abmaße Produkt: L x B x H
318 x 68 x 320 mm (bei einer Arbeitshöhe von 300 mm)
Gewicht: 0,330 kg

Verp. Abmaße : L x B x H
265 x 145 x 80 mm
Gewicht kompl.: 0,480 kg

23.06.2021 K. Ehret

8180909.350B