Technisches Datenblatt / Technical Datasheet
Art.-No. 44150

Ansicht von unten

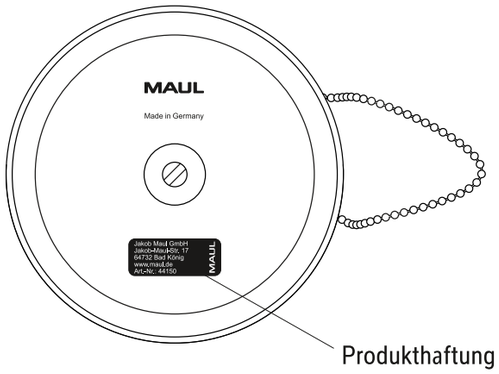

Abmaße Produkt: L x B x H
110 x 110 x 167 mm
Gewicht: 0,404 kg

Verp. Abmaße : L x B x H (1 Stck. im Karton)
114 x 114 x 80 mm
Gewicht kompl.: 0,439 kg

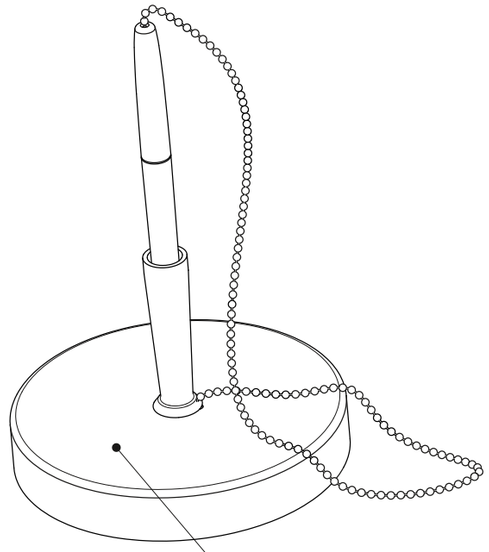

Fuß
· aus bruchsicherem Kunststoff
· mit Metalleinlage

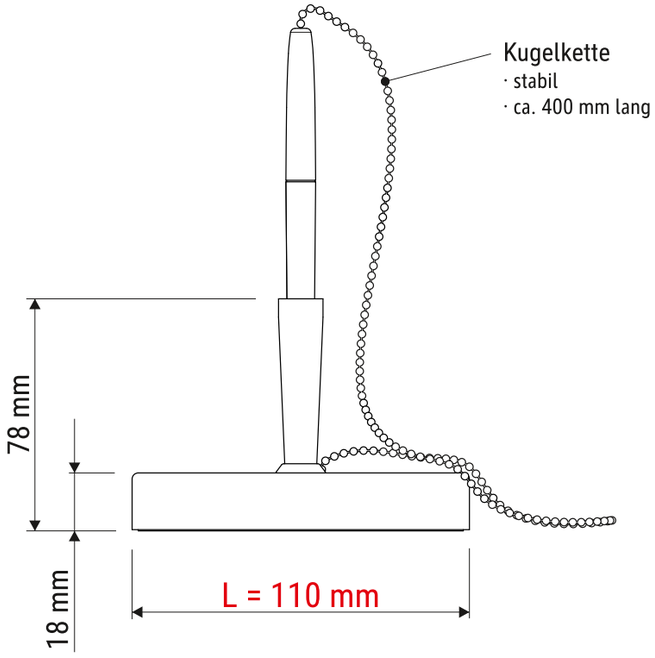

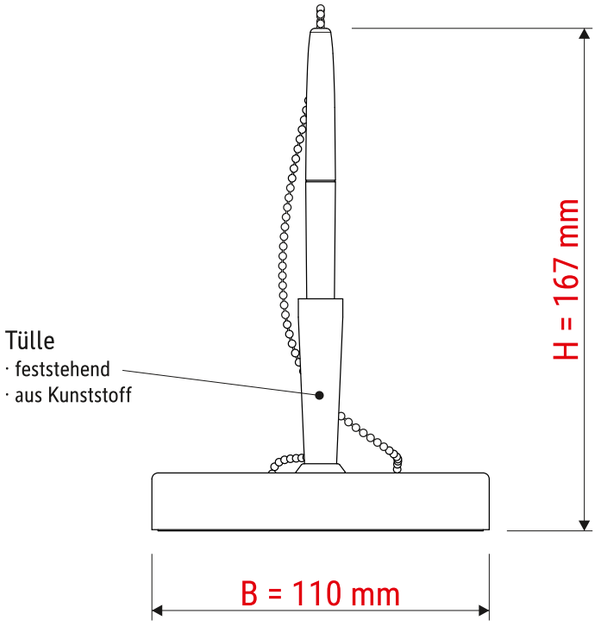

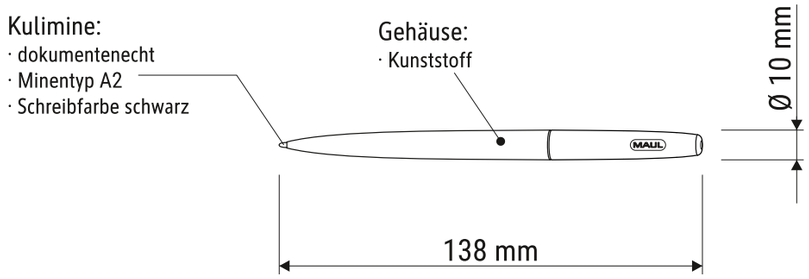

06.01.2021 K. Ehret

4415009.350A