Technisches Datenblatt / Technical Datasheet
Art.-No. 82053

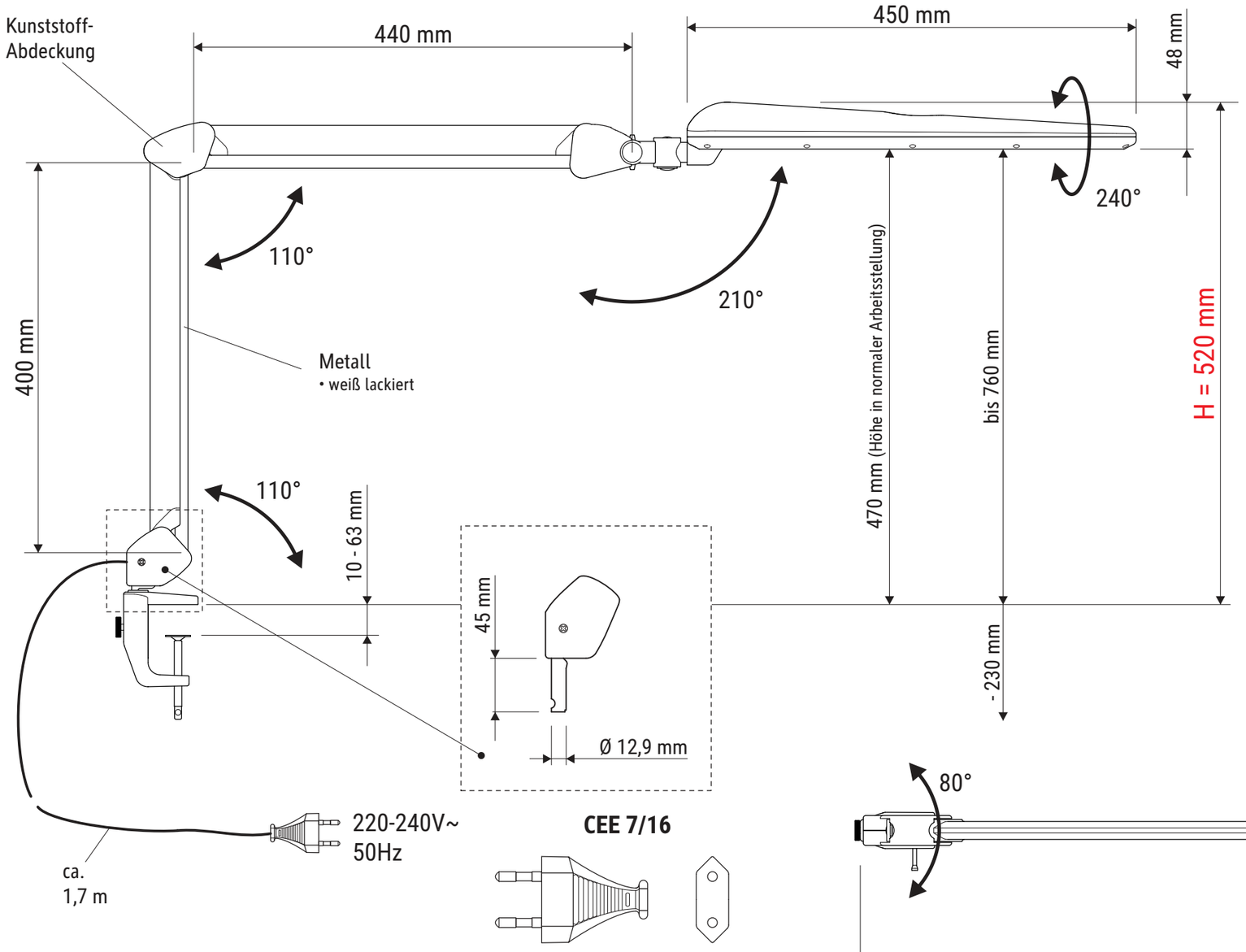

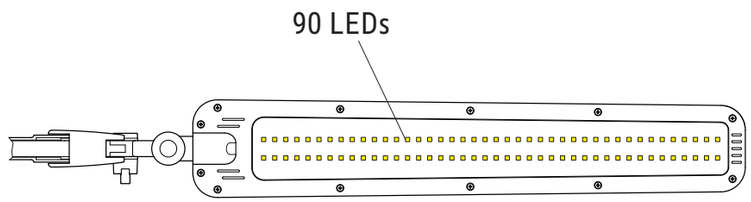

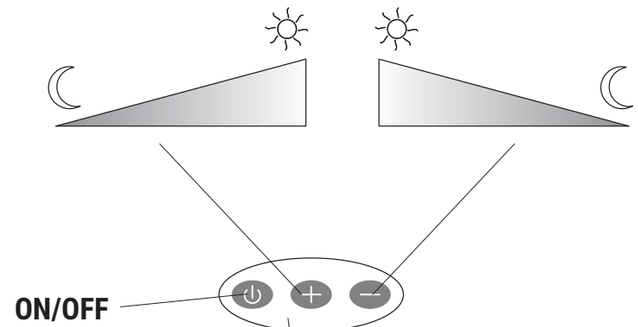

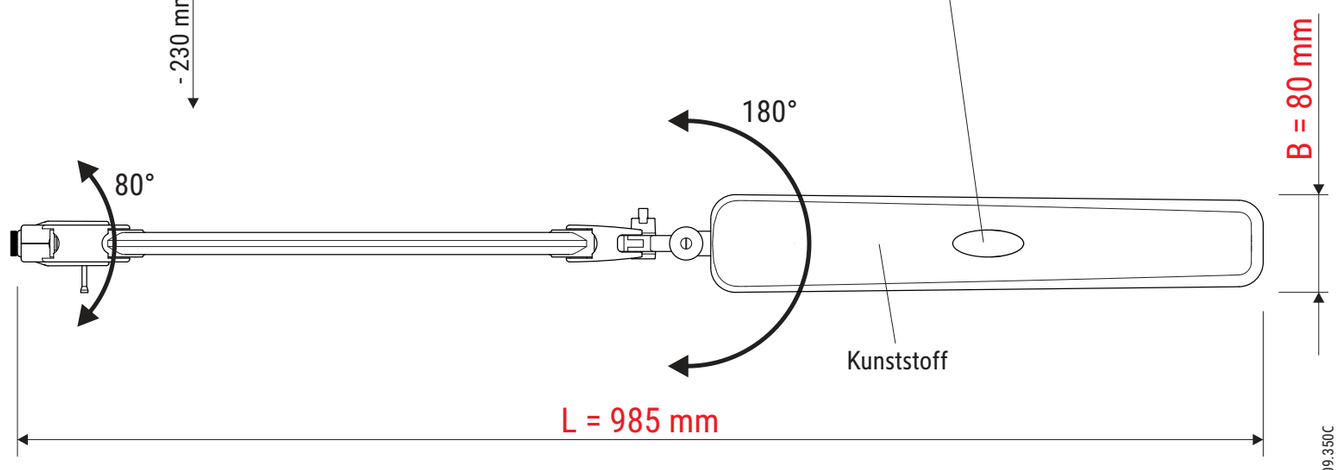

Abmaße Produkt: L x B x H
985 x 80 x 520 mm (Arme senkrecht + waagerecht 90° zueinander)
Gewicht: 2,110 kg

Verp. Abmaße: L x B x H
550 x 420 x 75 mm
Gewicht kompl.: 2,968 kg

02.05.2022 K. Ehret 8205309.350C