MAULjet 825 74

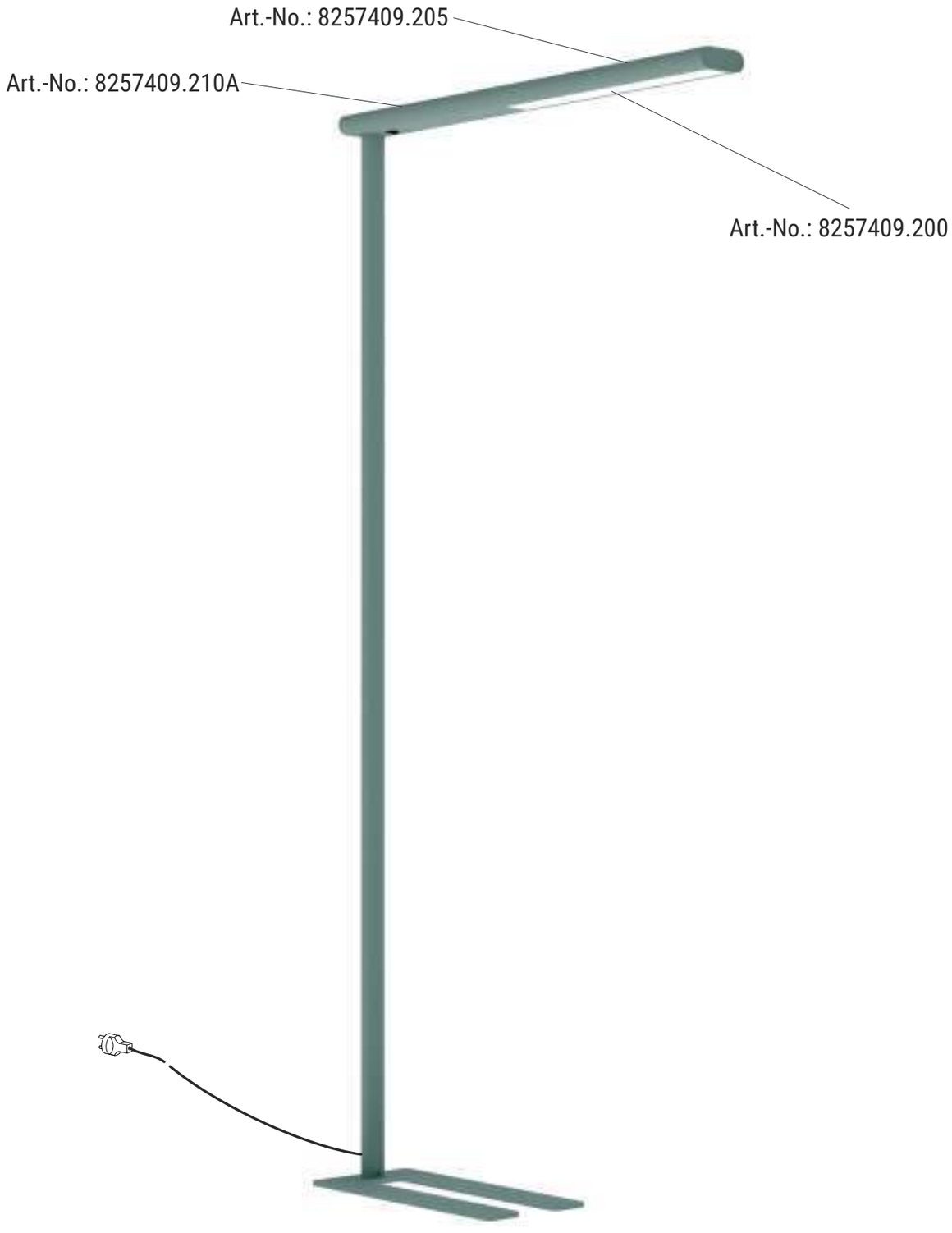

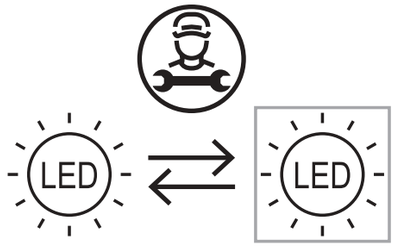

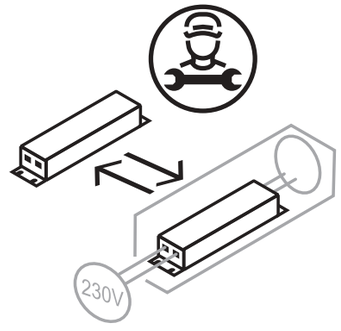

8257409.160A

A

1 x

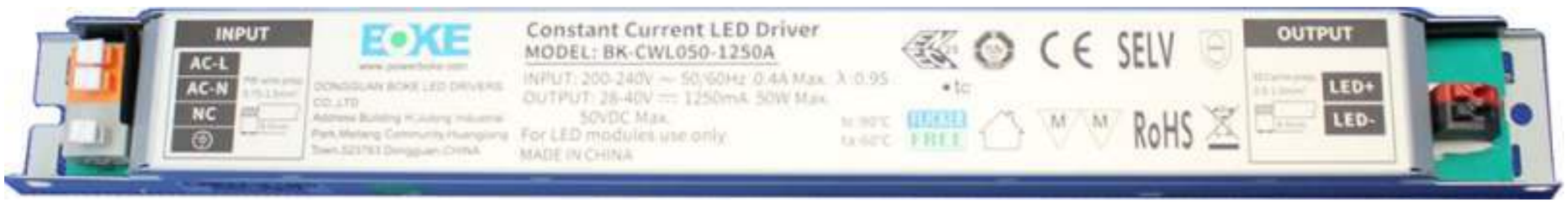

1 x

Art.-No.: 8257409.210A

1

Jakob Maul GmbH
Jakob-Maul-Str. 17
D-64732 Bad König
www.maul.de
Art.-No. 82574
200-240V~ 50/60Hz
max.
51W
110°
MAUL
20J
PH2

2

Jakob Maul GmbH
Jakob-Maul-Str. 17
D-64732 Bad König
www.maul.de
Art.-No. 82574
200-240V~ 50/60Hz
max.
51W
110°
MAUL
20J

3

Jakob Maul GmbH
Jakob-Maul-Str. 17
D-64732 Bad König
www.maul.de
Art.-No. 82574
200-240V~ 50/60Hz
max.
51W
MAUL
20J

4

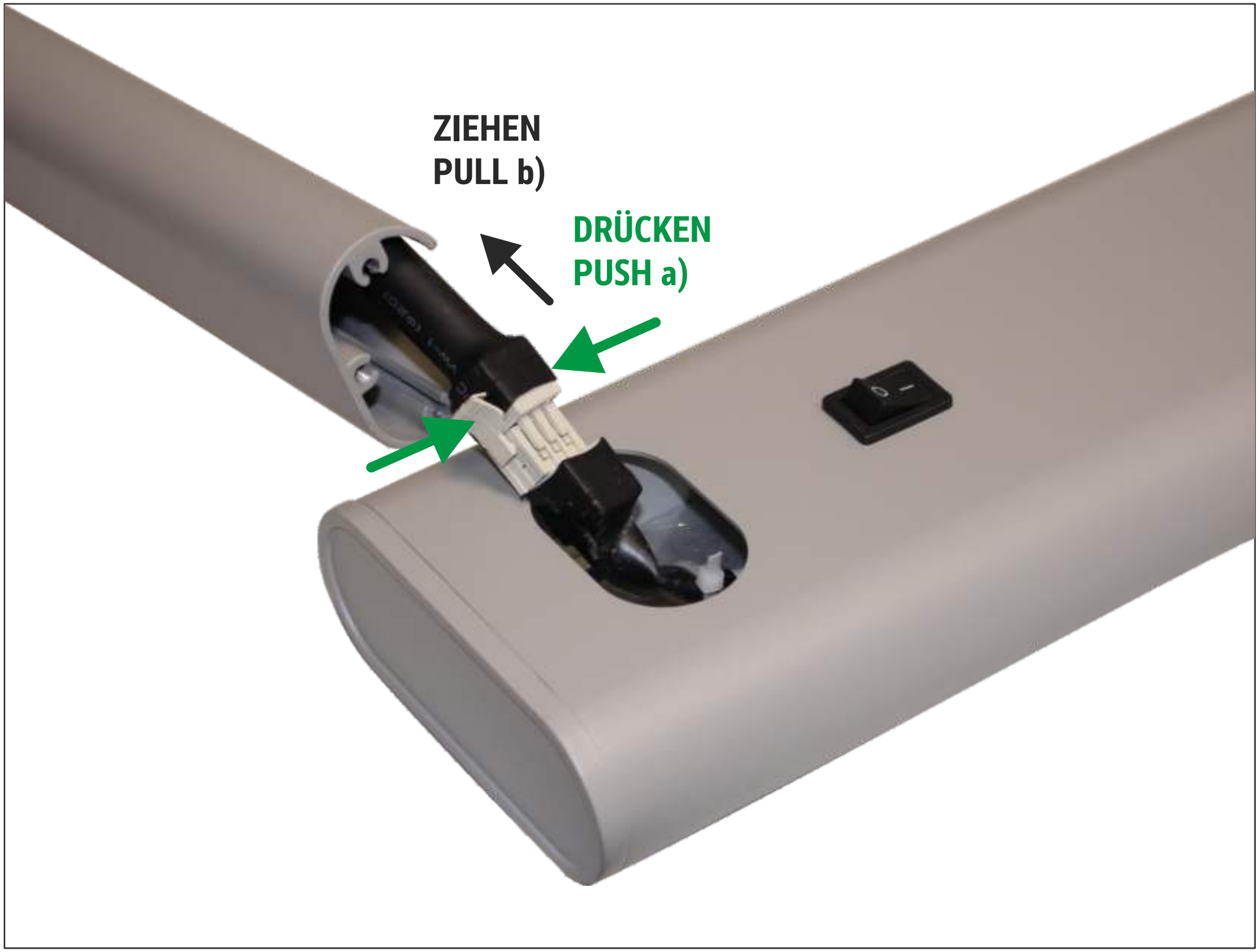

5

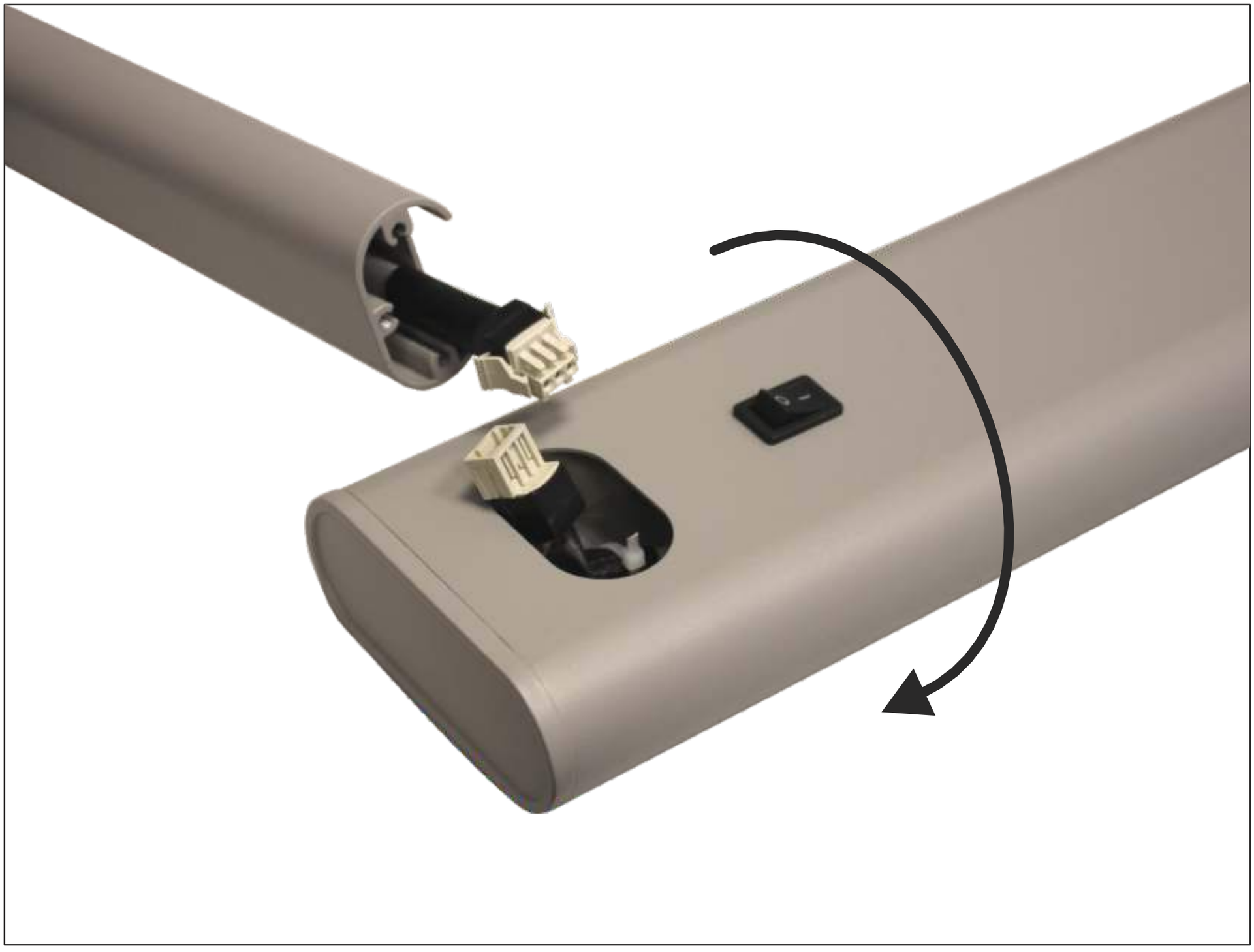

6

Jakob Maul GmbH
Jakob-Maul-Str. 17
D-64732 Bad König
www.maul.de
Art.-No. 82574
200-240V~ 50/60Hz
max.
51W
110°
MAUL
20J

7

Jakob Maul GmbH
Jakob-Maul-Str. 17
D-64732 Bad König
www.maul.de
Art.-No. 82574
200-240V~ 50/60Hz
max.
51W
110°
CE
MAUL

PH1

8

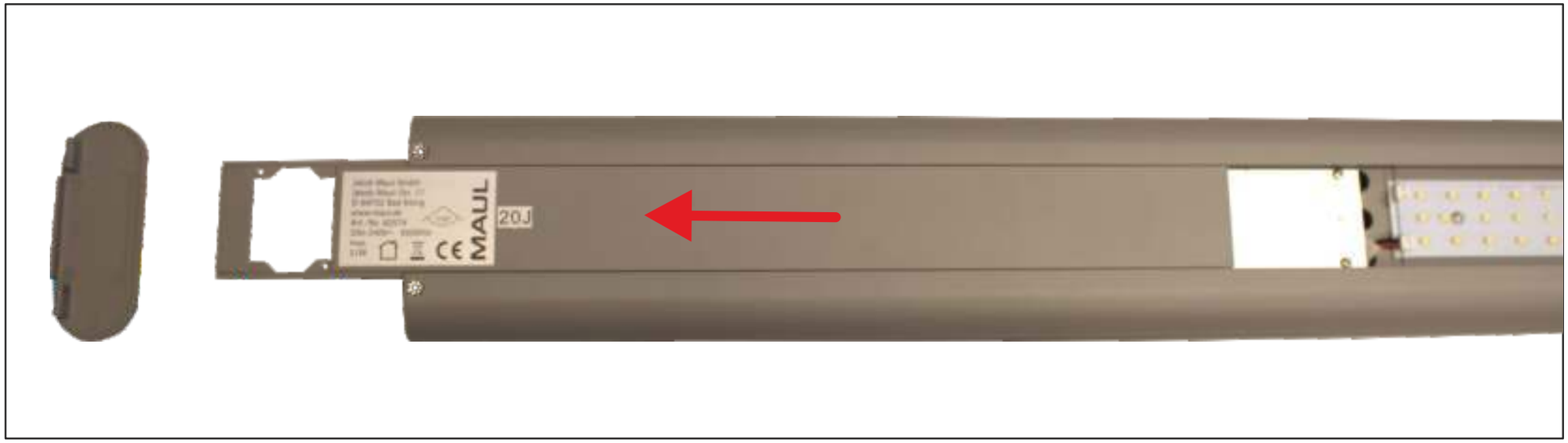

9

PH2

10

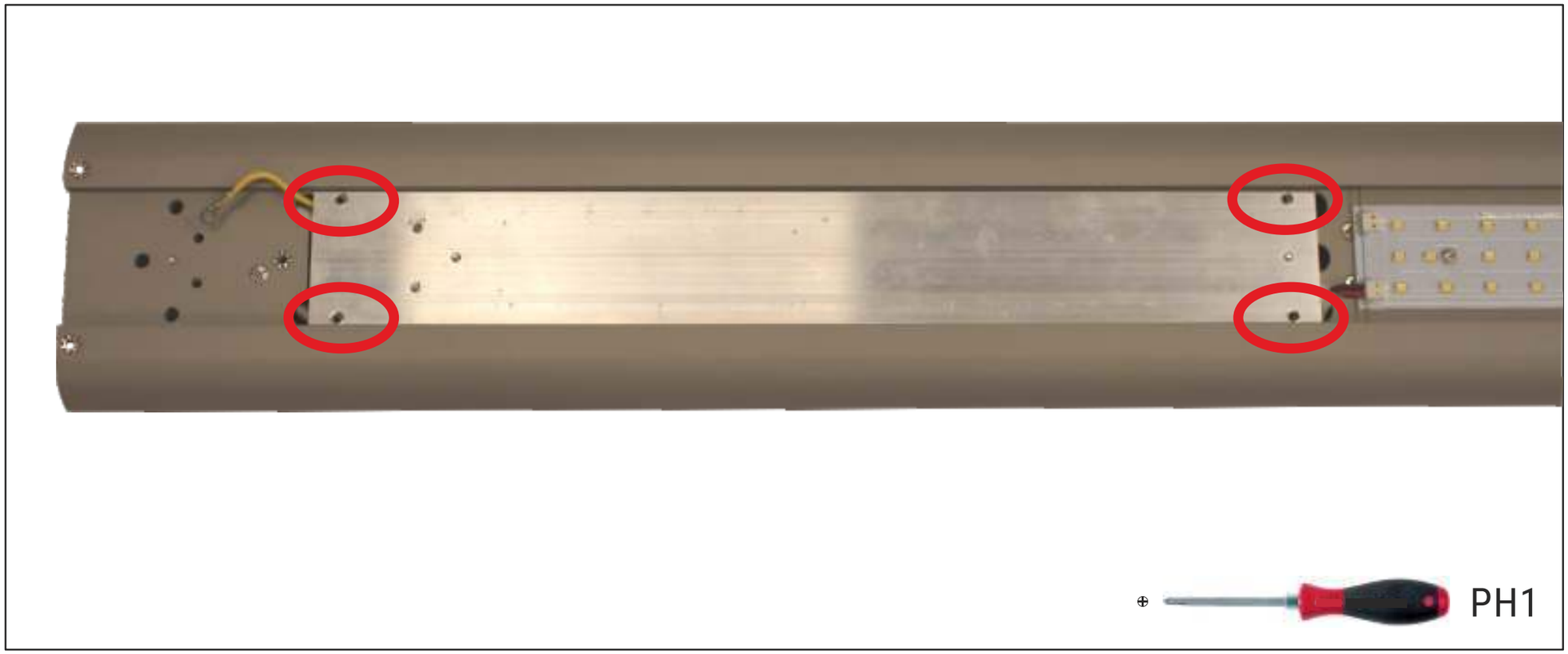

11

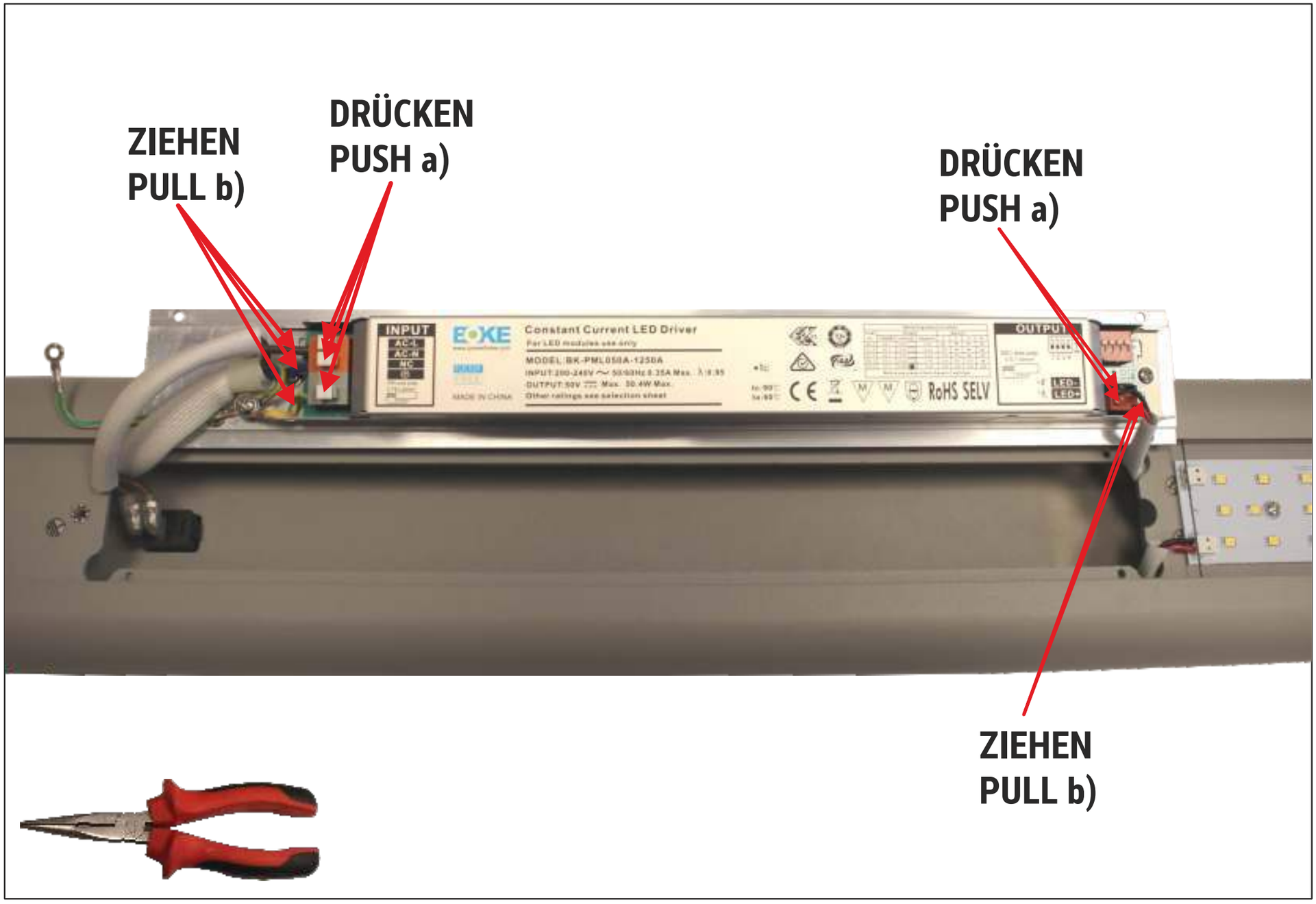
ZIEHEN
PULL b)
DRÜCKEN
PUSH a)
DRÜCKEN
PUSH a)
ZIEHEN
PULL b)
INPUT
AC-L
AC-N
MC
Constant Current LED Driver
MODEL:BK-PML050A-1250A
OUTPUT
RoHS SELV
LED-
LED+

12

INPUT
AC-L
AC-N
NC
E•XE
Constant Current LED Driver
MODEL: BK-PML050A-1250A
OUTPUT
RoHS SELV
LED-
LED+
PH1
INPUT
AC-L
AC-N
NC
E•XE
Constant Current LED Driver
MODEL: BK-CWL050-1250A
SELV
RoHS
OUTPUT
LED+
LED-

B

Art.-No.: 8257409.205

1

2

3

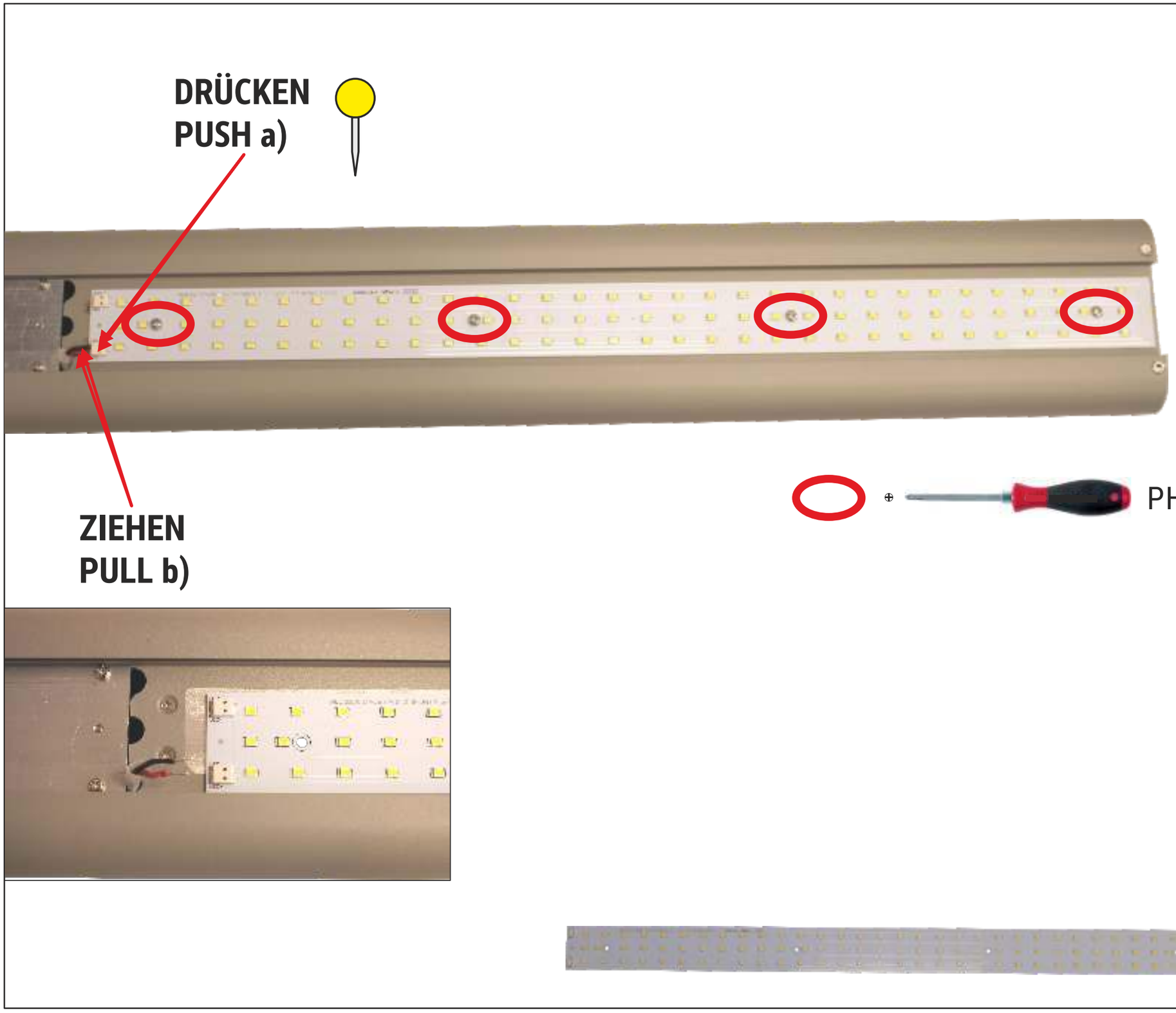

C

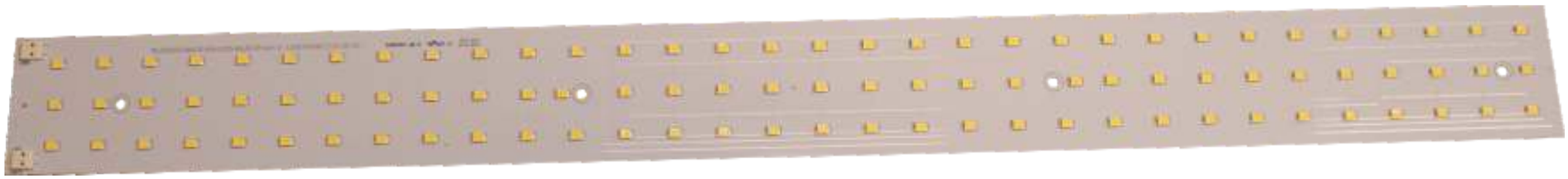

Art.-No.: 8257409.200

1

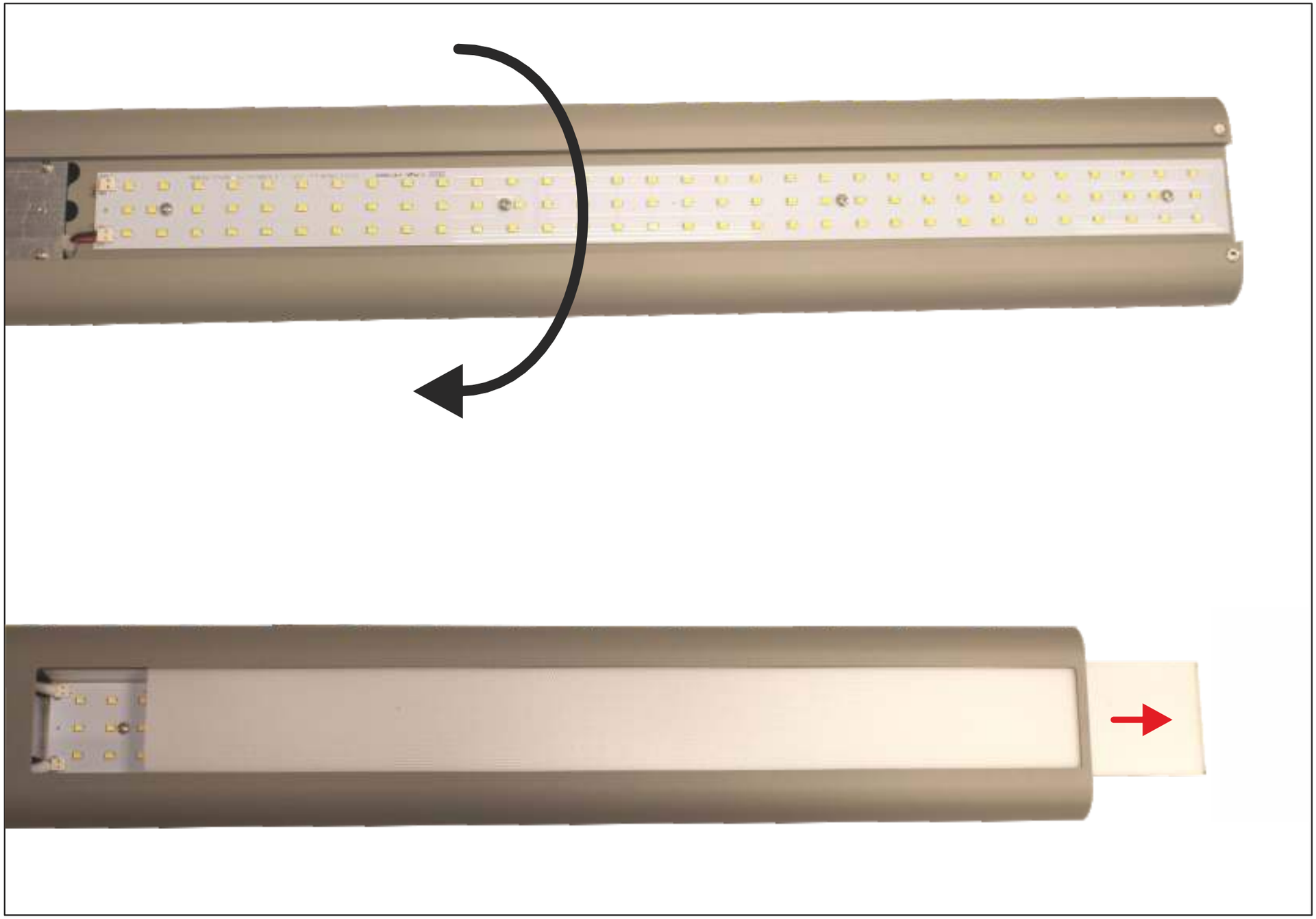

2

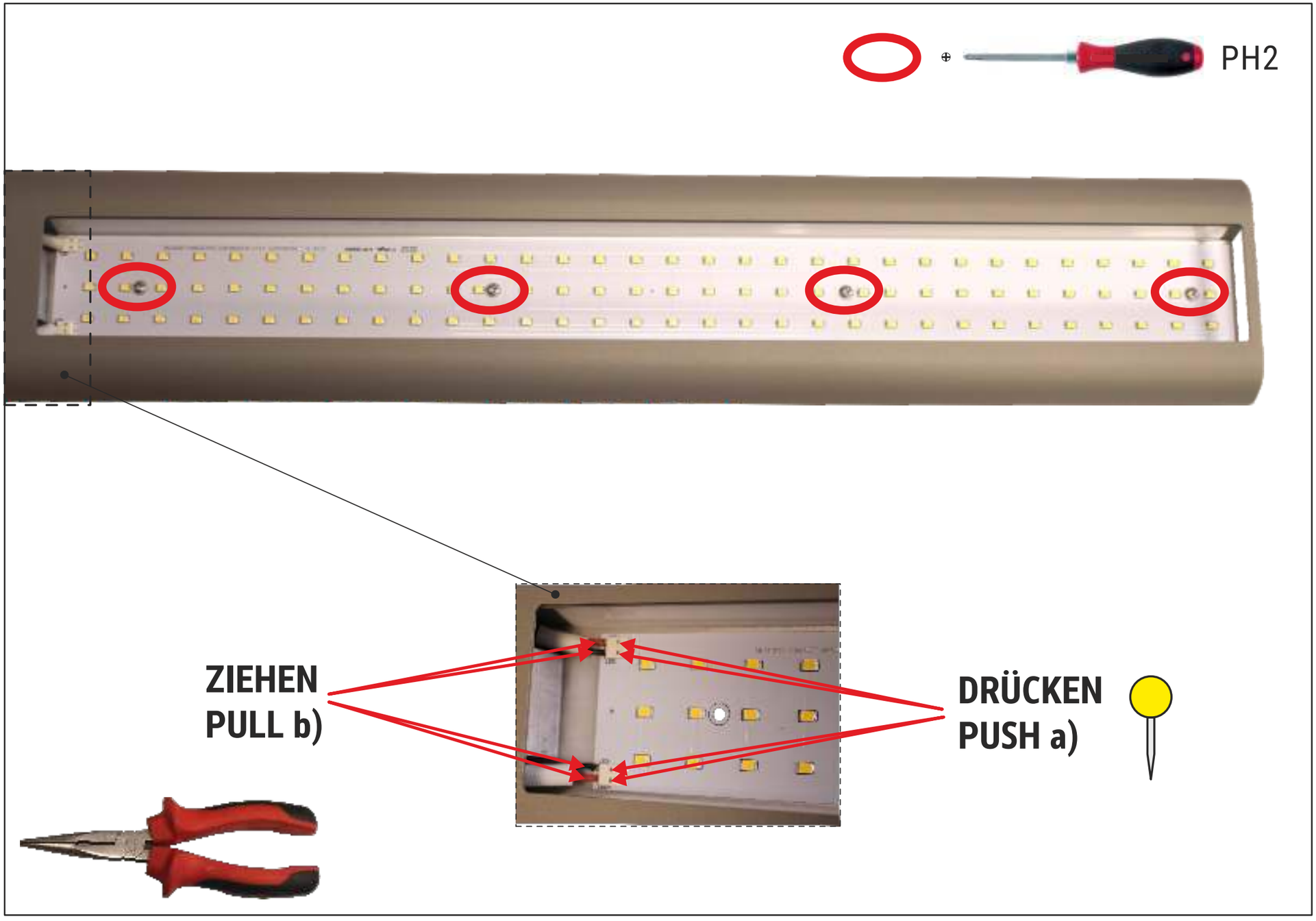

LED+
LED-