Technisches Datenblatt / Technical Datasheet
Art.-No. 90541

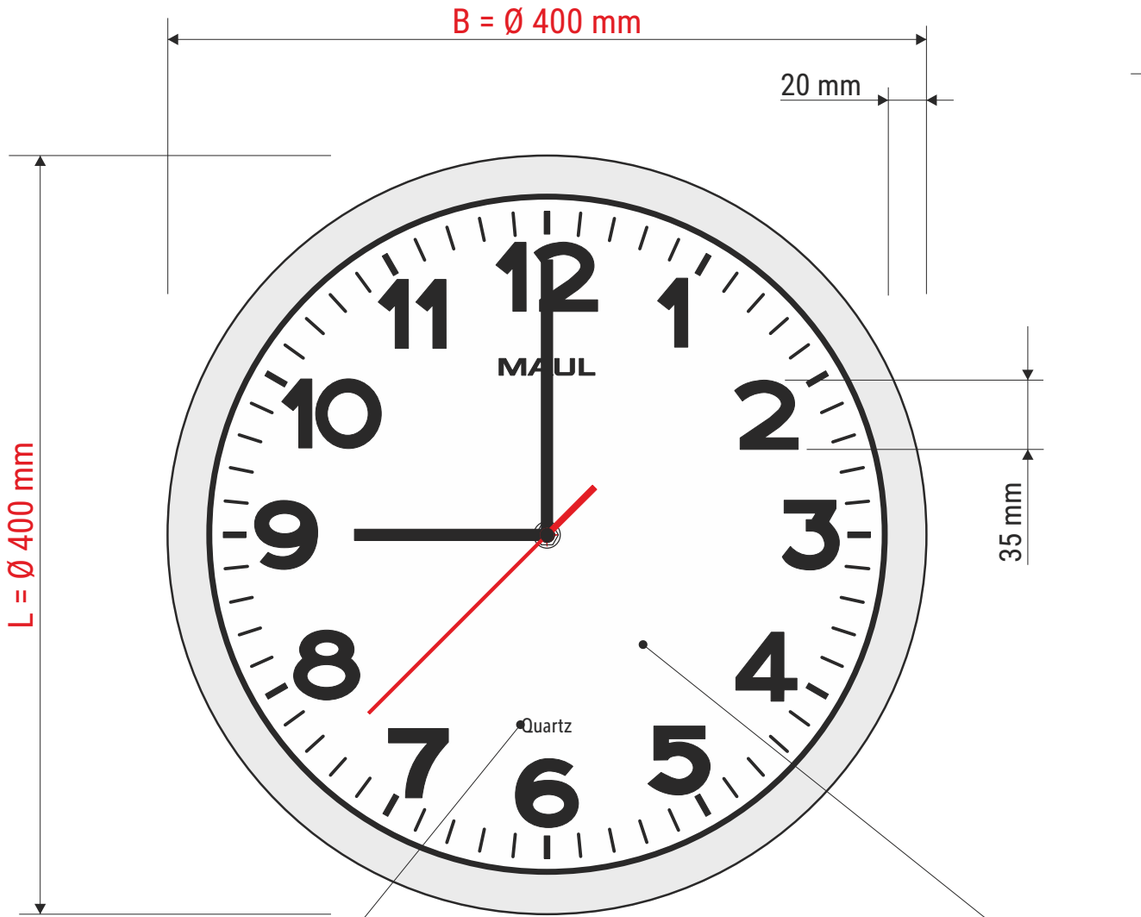

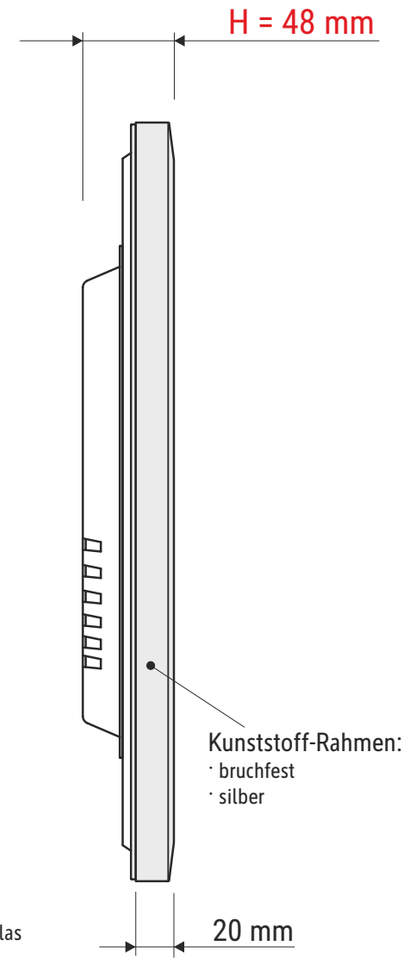

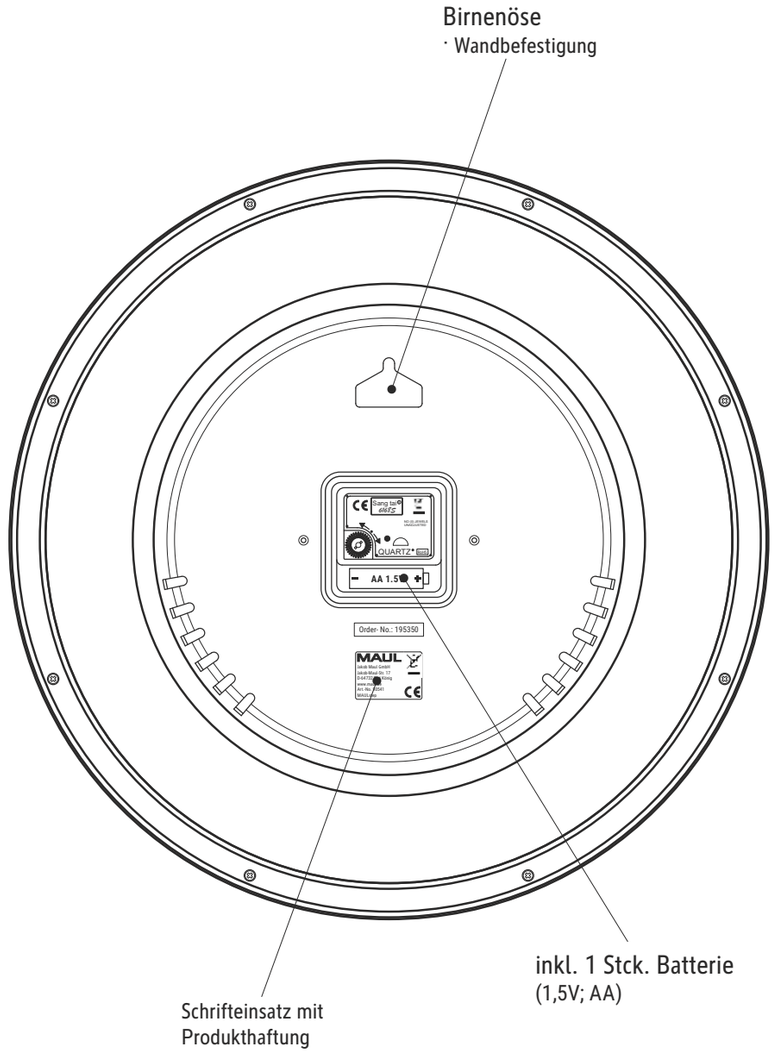

· Quarzuhr

· Ziffernblatt (weiß)
· mit Minuten- und Stundeneinheiten
· arabische Ziffern (schwarz)
· Schriftschnitt fett
· Achse in Zeigerfarbe

Abmaße Produkt: L x B x H
400 x 400 x 48 mm
Gewicht kompl.: 0,879 kg

Verp. Abmaße: L x B x H
405 x 405 x 55 mm
Gewicht kompl.: 1,152 kg

09.05.2023 K. Ehret

90541 09.350