Technisches Datenblatt / Technical Datasheet
Art.-No. 51012

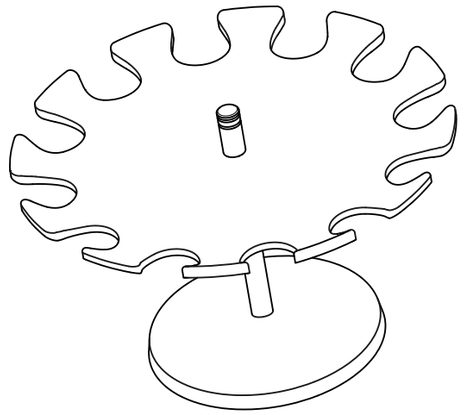

· für 12 Stempel

Metall
· pulverbeschichtet
· kratzfest
· unempfindlich

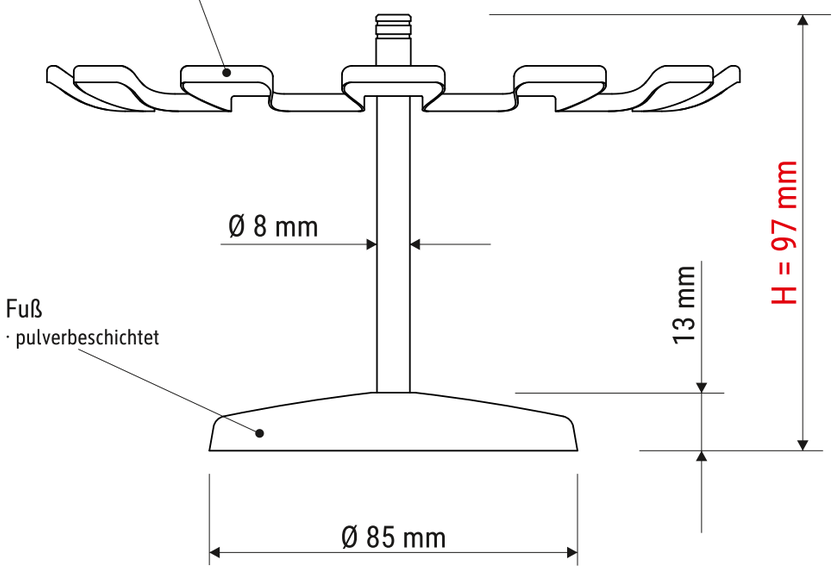

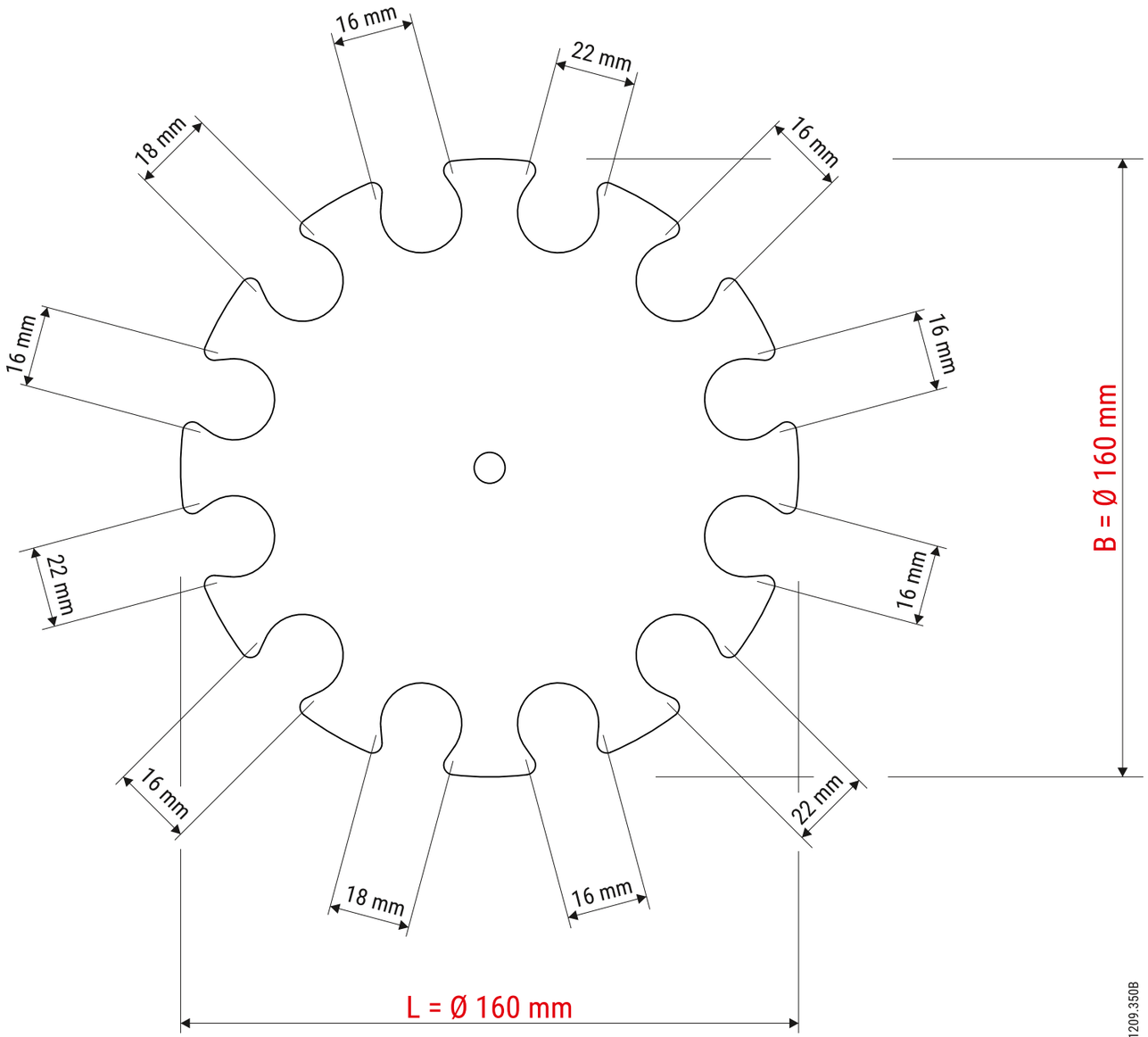

Abmaße Produkt: L x B x H
160 x 160 x 97 mm
Gewicht: 0,217 kg

Verp. Abmaße : L x B x H (1 Stck. im Karton)
162 x 162 x 23 mm
Gewicht kompl.: 0,255 kg

06.01.2021 K. Ehret

5101209.350B